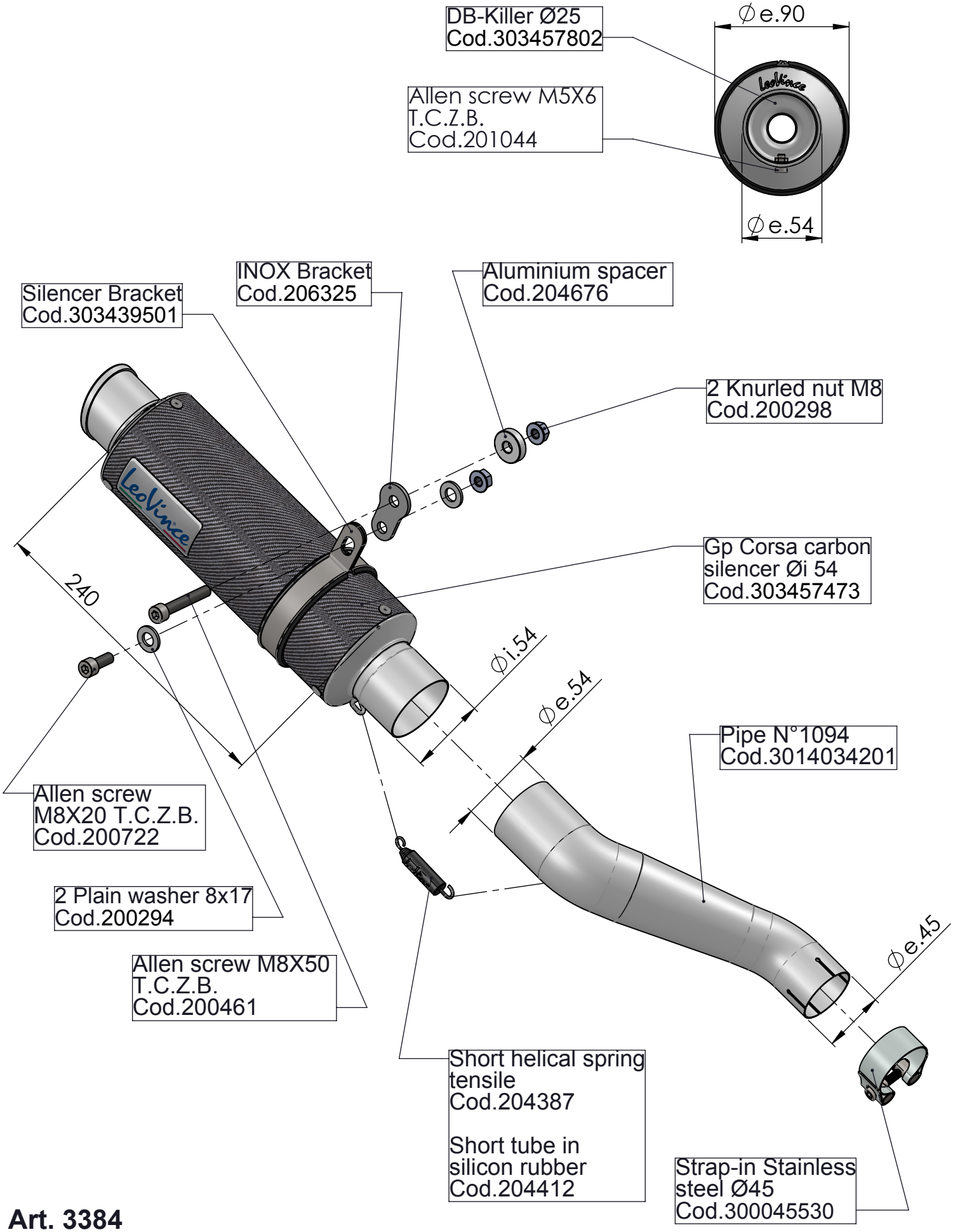

Art. 3384

HONDA CB 400/500 F '16 - CBR 400/500 R '16

Slip-on - GP CORSA CARBONIO - Passaggio STANDARD