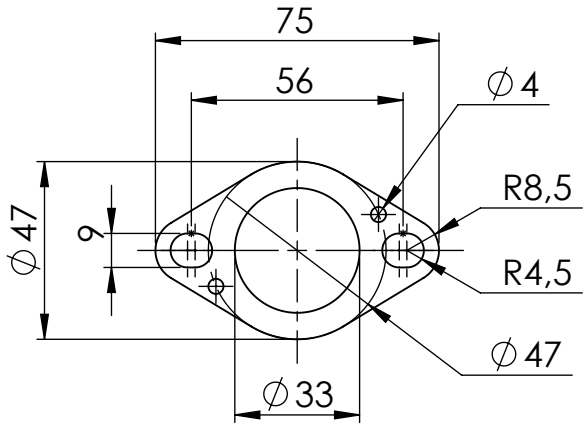

Flange 45E
Cod.205267

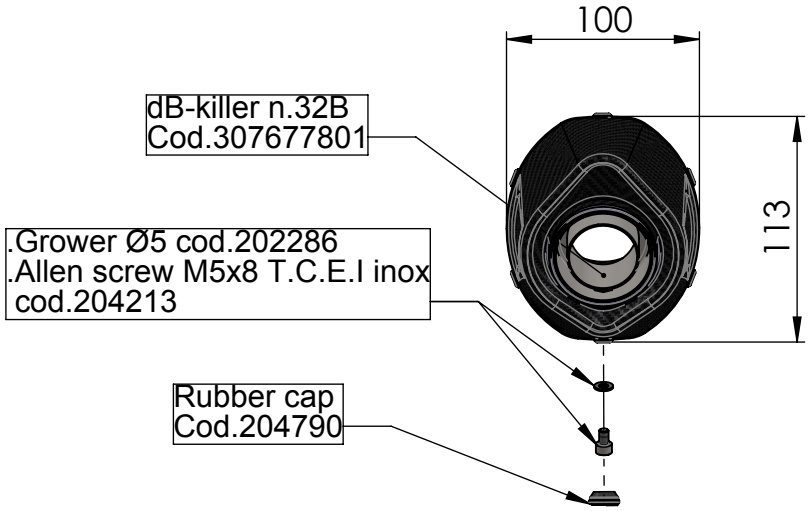

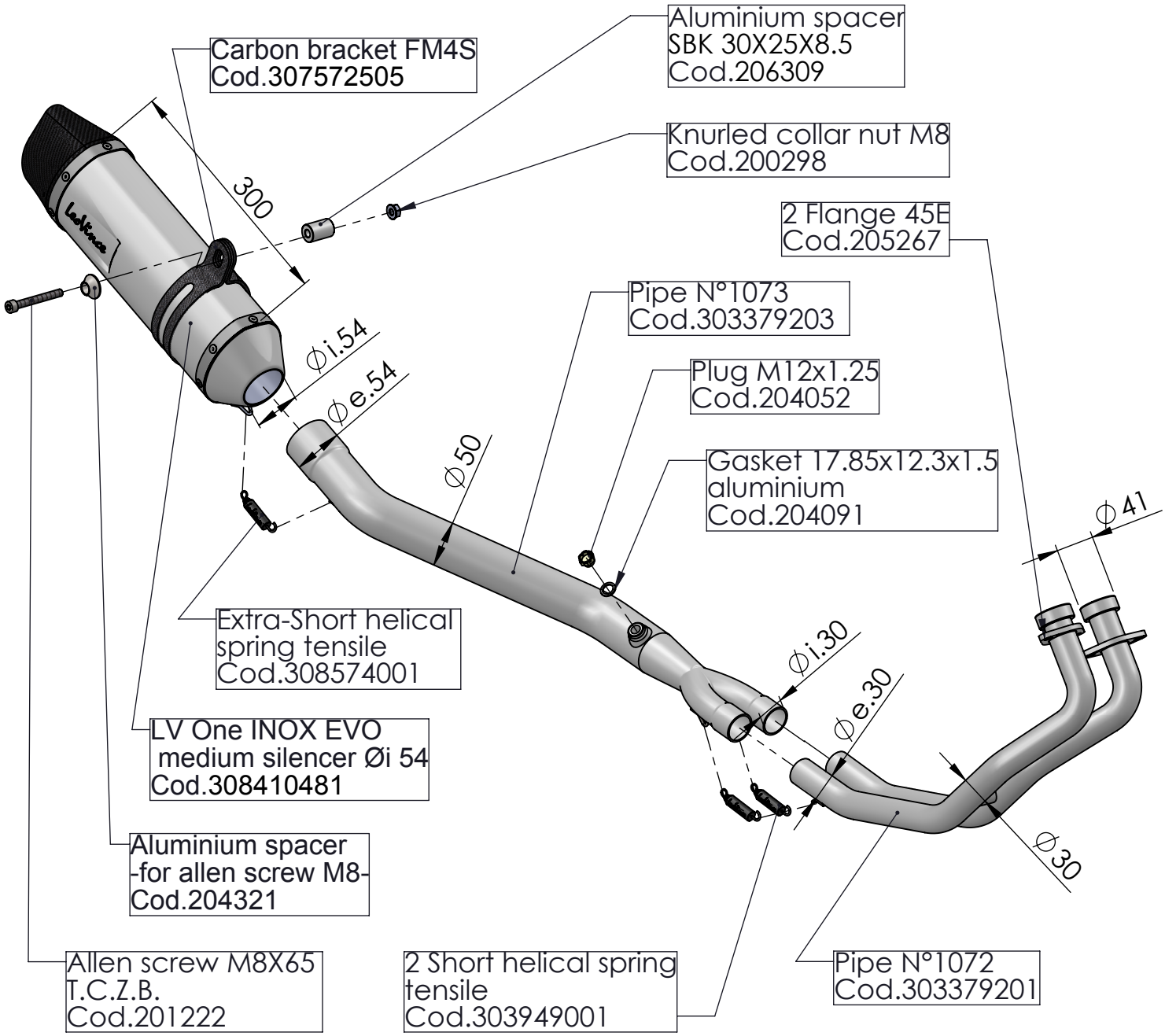

Art. 14122E

YAMAHA MT25 '15 - MT03 '15 - R25 '14/'15 - R3 '14/'15

IMPIANTO COMPLETO 2/1 - LV ONE INOX EVO - Passaggio STANDARD